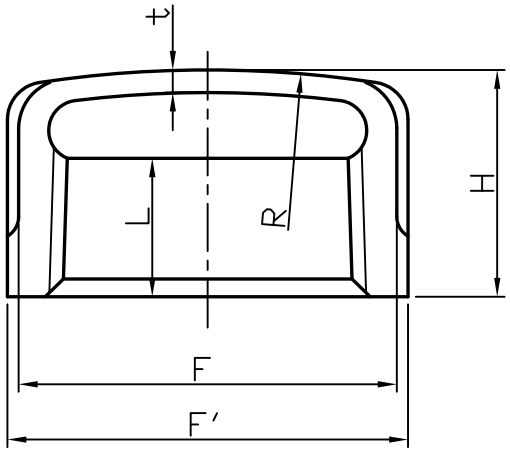

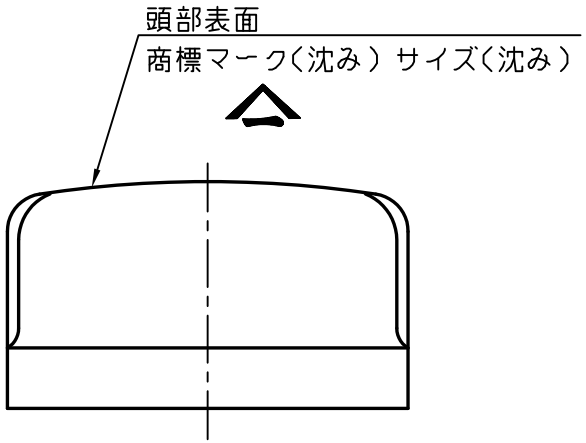

(単位:mm)

	呼び	ねじ部長さ L (参考)	高さ H (最小)	外径 F (参考)	バンド外径 F′(参考)	頂部外部半径 R (参考)	厚さ t (参考)	リブ(参考) 幅 m	リブ(参考) 数
	1/8	6	14	15	18	40	2	3	2
	1/4	8	15	19	22	50	2.5	3	2
	3/8	9	17	23	26	62	2.5	3	2
★	1/2	11	20	27	30	78	2.5	4	2
★	3/4	13	24	33	36	95	3	4	2
★	1	15	28	41	44	125	3	5	2
★	1 1/4	17	30	50	53	150	3.5	5	2
★	1 1/2	18	32	56	60	170	3.5	5	2
★	2	20	36	69	73	215	4	5	2
★	2 1/2	23	42	86	91	270	4.5	6	2
★	3	25	45	99	105	310	5	7	2
★	4	28	55	127	133	405	6	8	4
	5	30	58	154	161	495	6.5	8	4
	6	33	65	182	189	580	7.5	8	4

ねじは、JIS B0203管用テーパねじ(Rc)とする。

黒品表面：鋳放し
白品表面処理：溶融亜鉛めっき
コート品表面：エポキシ樹脂コーティング
(コート品の製作は★印のみとなります)

記載内容については、予告なく変更することがあります。
また、許可なく無断で複製、転用を禁止します。

記号	日付	改訂記事	担当	備考
3				
2				
1				

材質	FCMB275-5	尺度	Free	第三角法	顧客名	
平成 18 年 03 月 01 日						
承認	確認	作成			名称	ねじ込み継手 キャップ
上之山	真渕	真渕				
株式会社 吉年					図番	PF-030-BCA-0

A 4